第51回選手権大会　兵庫県支部予選

☆大会組合わせ
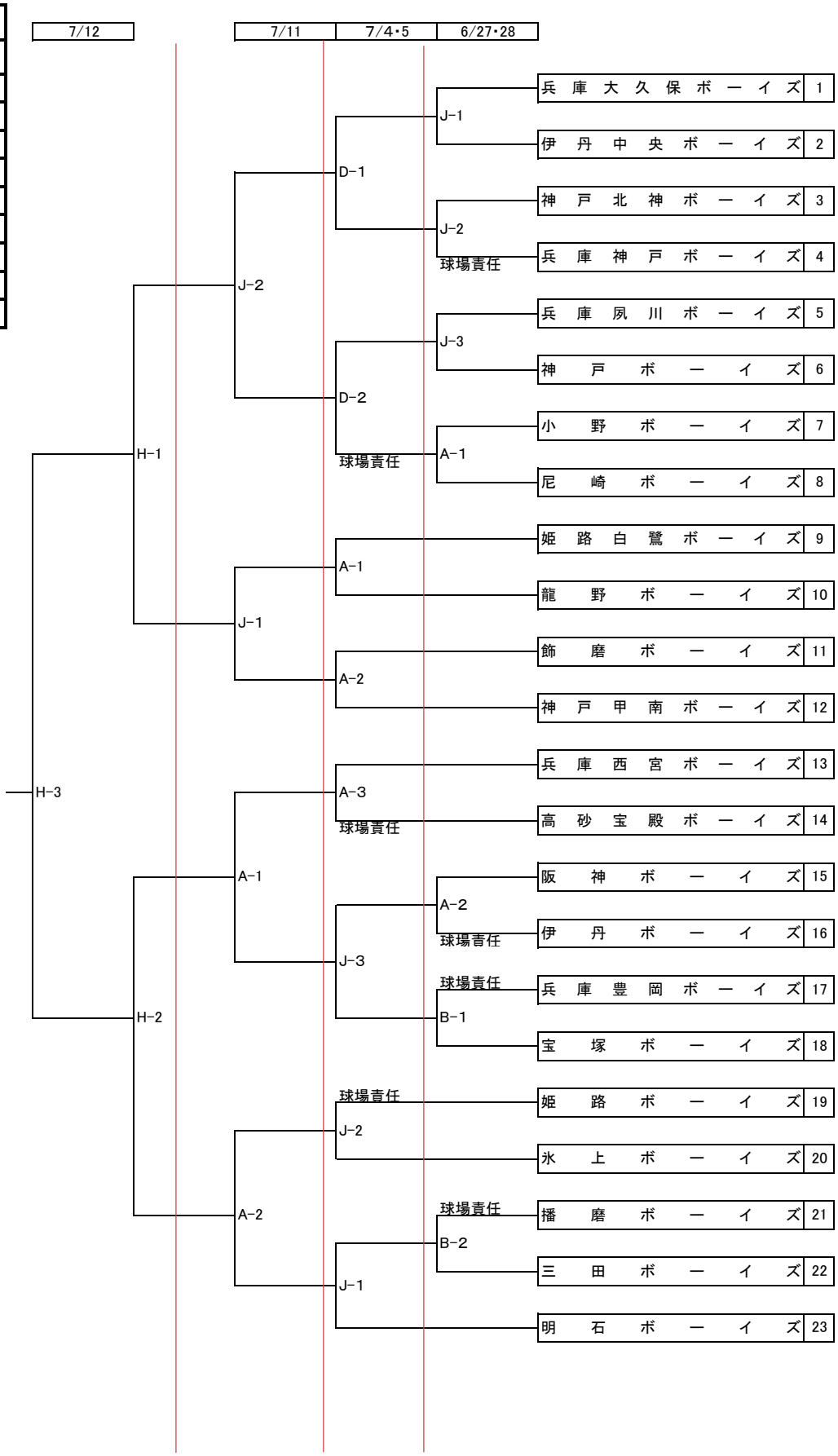
記号	球場名
A	佐野第1
B	佐野第2
C	市島球場
D	春日球場
E	氷上球場
F	山崎町民グランド
G	波賀メイプル
H	ハニオカ球場
I	豊岡こうのとり
J	明石トーカロ球場