第50回　関西秋季大会　　兵庫県支部予選

☆大会組合わせ
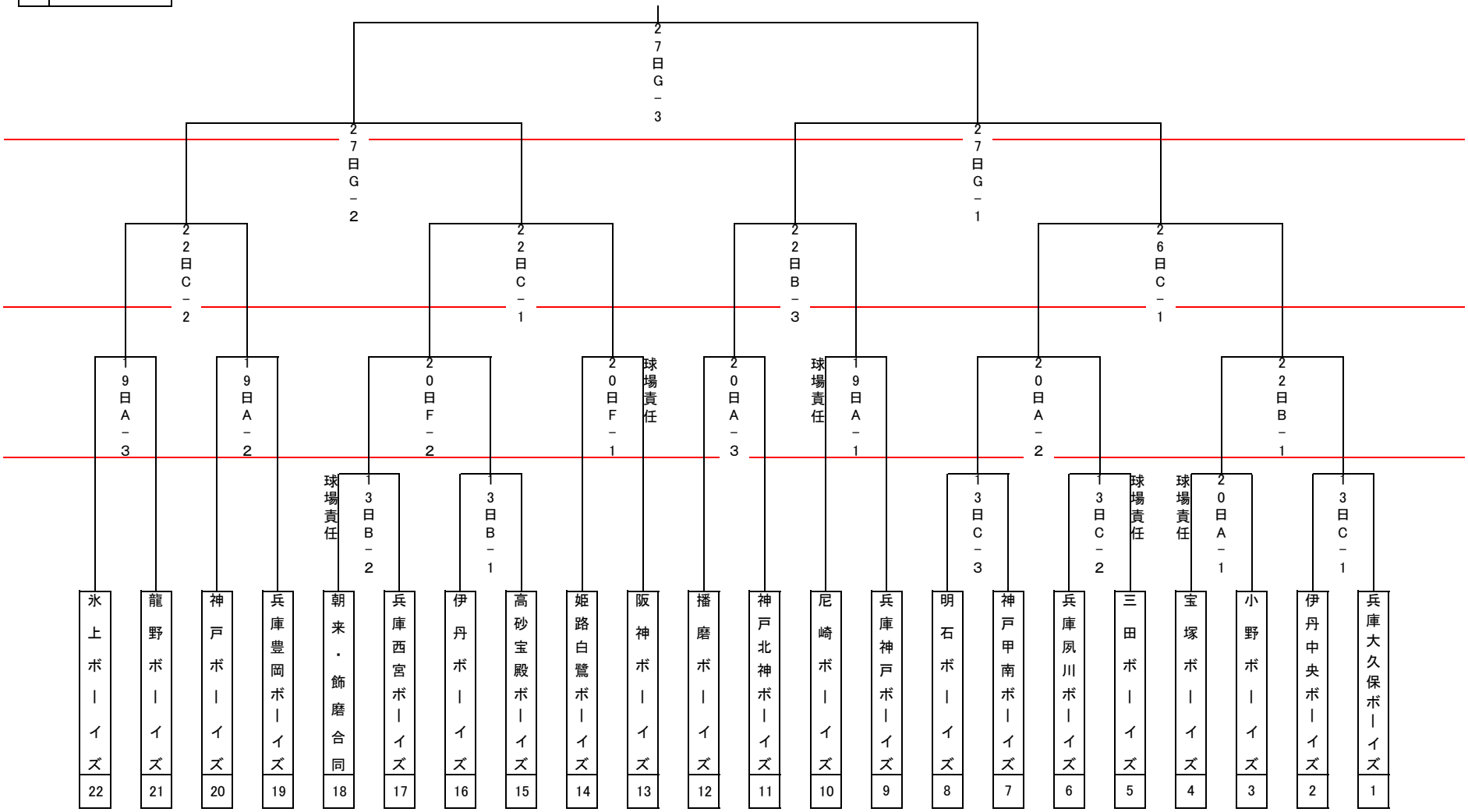
記号	球場名	記号	球場名
A	淡路佐野第二	G	出石球場
B	佐野多目的山側1	H	ハニオカ球場
C	佐野多目的山側2		
D	氷上総合		
E	コウノトリ球場		
F	植村直己記念